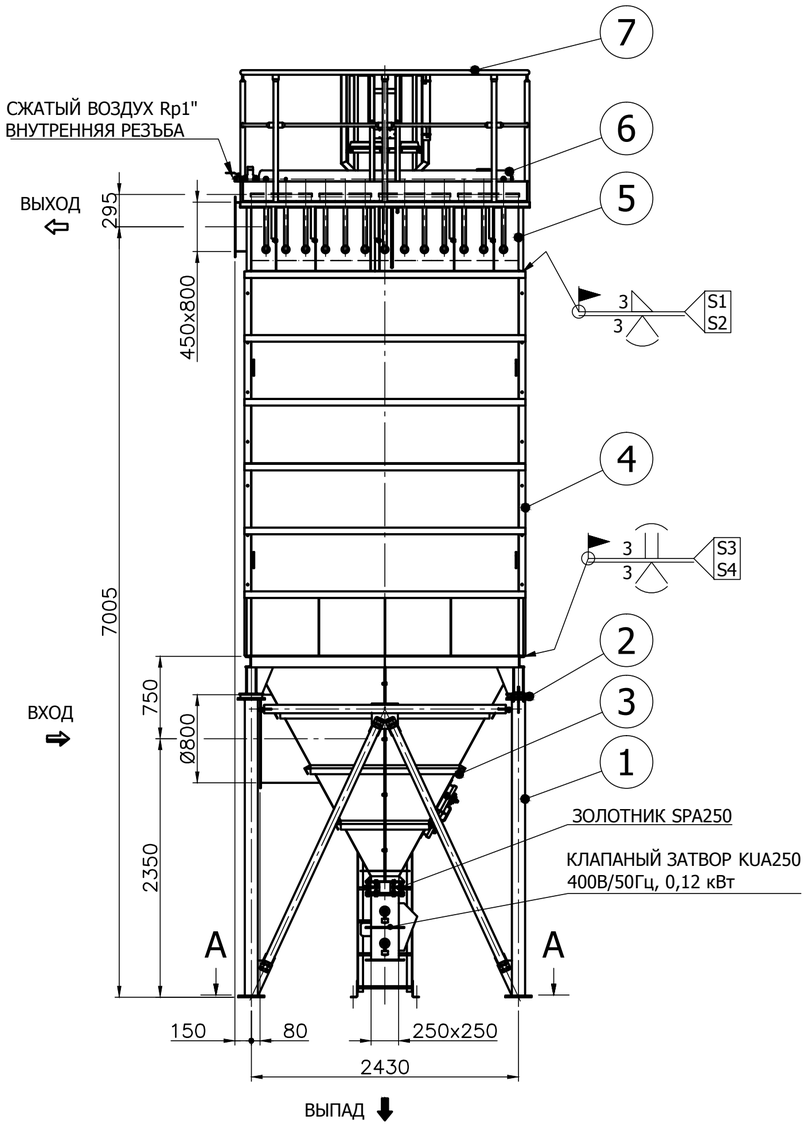

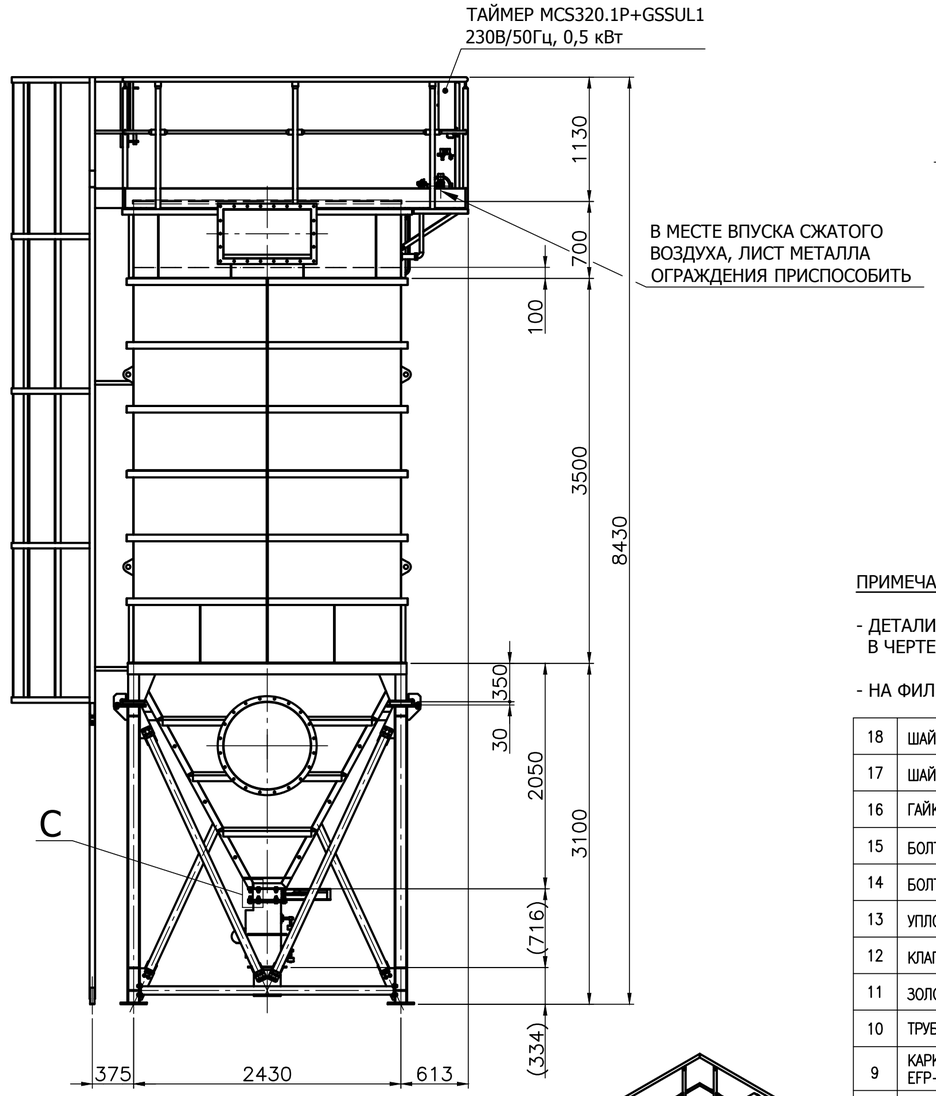

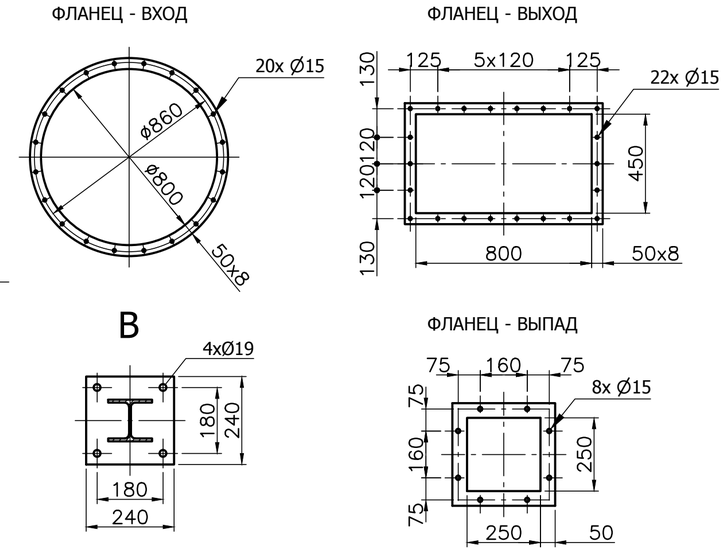

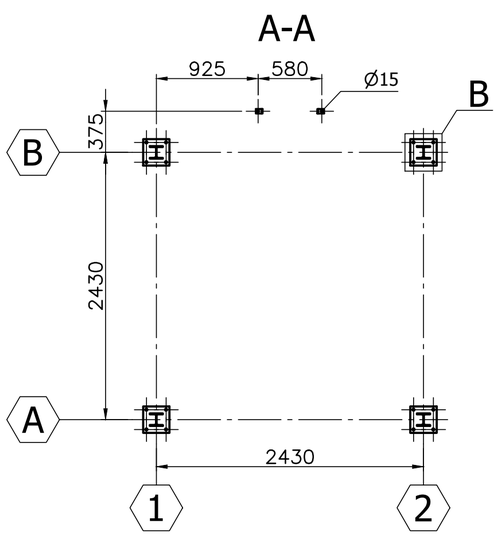

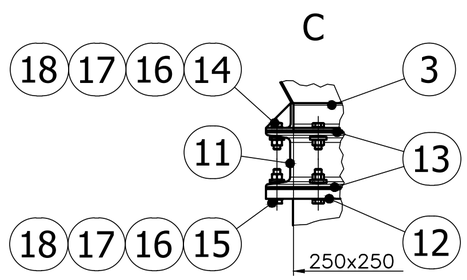

ДЕТАЛ ОКОНЧЕНИЯ ИЗОЛЯЦИИ

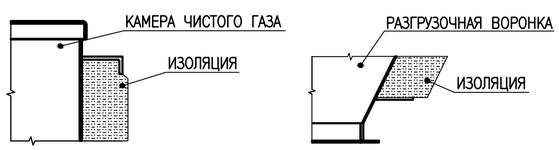

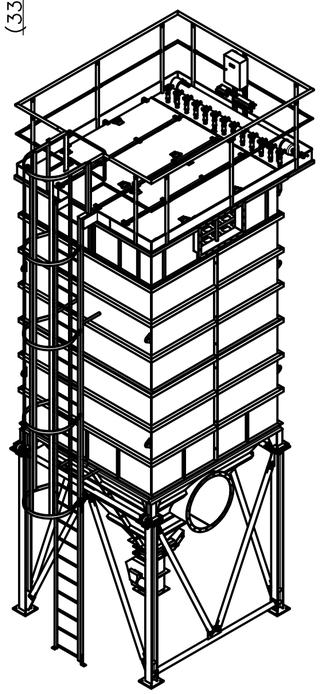

ПРИМЕЧАНИЯ ДЛЯ МОНТАЖА:

- ДЕТАЛИ ВЗАИМНОГО СОЕДИНЕНИЯ ОТДЕЛЬНЫХ ЧАСТЕЙ ФИЛЬТРА УКАЗАНЫ В ЧЕРТЕЖАХ СБОРОЧНЫЙ ДОКУМЕНТАЦИИ.
- НА ФИЛЬТРЕ ИСПОЛНИТЕ ТЕПЛОИЗОЛЯЦИЮ ПО ИНСТРУКЦИИ TS020202.01 PR02.

ПОЗ.	НАЗВАНИЕ–РАЗМЕР	ЧЕРТЕЖ–СТАНДАРТ	МАТЕРИАЛ	ПРИМЕЧАНИЕ	ВЕС 1шт	ШТ.
18	ШАЙБА 14	DIN 434		ОЦИНК.	0,02	16
17	ШАЙБА 13	DIN 6798 A		ОЦИНК.	0	32
16	ГАЙКА M12	EN ISO 4032	8	ОЦИНК.	0,02	16
15	БОЛТ M12x55	EN ISO 4017	8.8	ОЦИНК.	0,06	8
14	БОЛТ M12x40	EN ISO 4017	8.8	ОЦИНК.	0,05	8
13	УПЛОТНЕНИЕ 250x250	KF–0001–079			0,16	2
12	КЛАПАНЫЙ ЗАТВОР KUA 250	KD–0009–003		400В/50Гц, 0,12кВт	109,6	1
11	ЗОЛОТНИК SPA 250	EKOMETAL–E			31,02	1
10	ТРУБКА ВЕНТУРИ D4	KF–0001–001			0,59	169
9	КАРКАС EFP–D4–3500/10/POZ/2D	KF–0211–900			2,59	169
8	ФИЛЬТРОВАЛЬНЫЙ РУКАВ EFP–D4–3500	KF–0211–800			0,9	169
7	ОГРАЖДЕНИЕ + ЛЕСТНИЦА	KF–0211–600			336,4	1
6	РЕГЕНЕРАЦИЯ	KF–0211–500			242,2	1
5	КАМЕРА ЧИСТОГО ГАЗА	KF–0211–400			872,82	1
4	КОРПУС	KF–0211–300			1349,98	1
3	РАЗГРУЗОЧНАЯ ВОРОНКА	KF–0211–200			686,78	1
2	ФИЛЬТР – ПОДШИПНИКИ	KF–0211–050			37	1
1	КОНСТРУКЦИЯ НЕСУЩАЯ	KF–0211–100			524,78	1

ИНДЕКС	ИЗМЕНЕНИЕ	ДАТА	ИМЯ

EN ISO 5817: **C** СВАРКА – УРОВНЕЙ КАЧЕСТВА
EN ISO 13920: **BG** СВАРКА–ОБЩИЕ ДОПУСКИ
ISO 2768: **mK** ДОПУСКИ ОБЩИЕ
TS 010101: ИНСТРУКЦИИ ПО ПРОИЗВОДСТВУ

РАЗРАБОТАЛ: **Podrázský Z.** ДАТА: **12.3.2014**
УТВЕРДИЛ: **Kojetín V.**
ПРИМЕЧАНИЕ:

ФОРМАТ	МАСШТАБ	ВЕС кг
A2	1 : 35	4881,2

Материальная собственность ZVVZ-Enven Engineering, a.s. Sažinova 1339, 399 01 Milevsko В соответствии с ISO 16016.

ZVVZ ENVEN engineering

НАЗВАНИЕ
ФИЛЬТР EFP–1–3,5–169–D4

НОМЕР ЧЕРТЕЖА: KF–0211–001
РЕВ.:
ЛИСТ: 1/1